POK-06-ALZN Stålbricka 76mm

Stålbricka med speciell form för användning i platta tak applikationer med alla typer av skruvar

Produktinformation

Fördelar och egenskaper

- Rund bricka gjord av förzinkat stål. Den unika formen möjliggör problemfri installation med dedikerade styva monteringsskruvar för isolering av hårt tak.

Användningsområden

- Fixering av vattentät duk och värmeisolering på plana tak.

Underliggande material

Godkänd att användas i:

- Tunnplåt och tunnplåtsreglar
- Trä
- Träfiberskivor
- Plywood
- Betong
- Betongplatta

Installationsguide

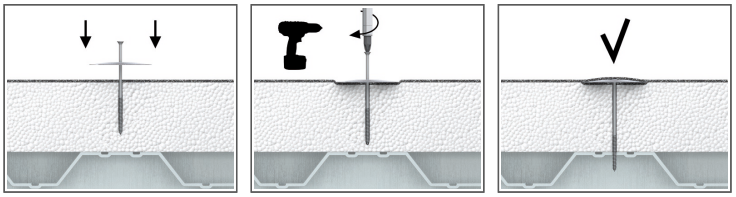

1. Placera POK-brickan och skruva in lämplig skruv för underlaget
2. Skruva in skruven tills sättdjupet är uppfyllt

Produktinformation

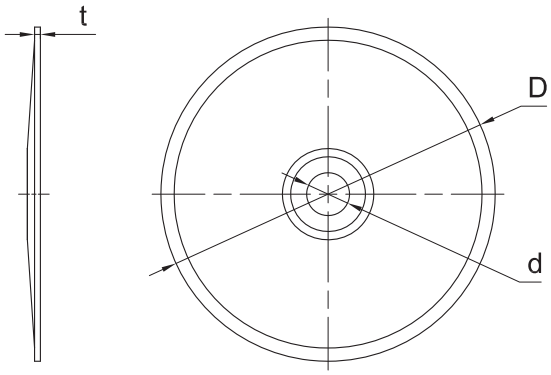

Artikel	Aluminiumbricka		
	Håldiameter	Kragdiameter	Tjocklek
	d	D	t
	[mm]	[mm]	[mm]
R-POK-06-ALZN	6.5	76	0.7

Kommersiell produktdata

Artikel	Aluminiumbricka		Kvantitet (st)			Vikt (kg)			EAN-kod
	Håldiameter [mm]	Kragdiameter [mm]	Låda	Ytterförpackning	Pall	Låda	Ytterförpackning	Pall	
R-POK-06-ALZN	6.5	76	100	1200	48000	2.8	33.0	1350.0	5906675431994