R-ISO PLUG fissaggi per isolamento

Per il fissaggio di carichi leggeri a pareti isolanti eliminando i ponti termici, applicazioni con viti diam. 4-4.5mm

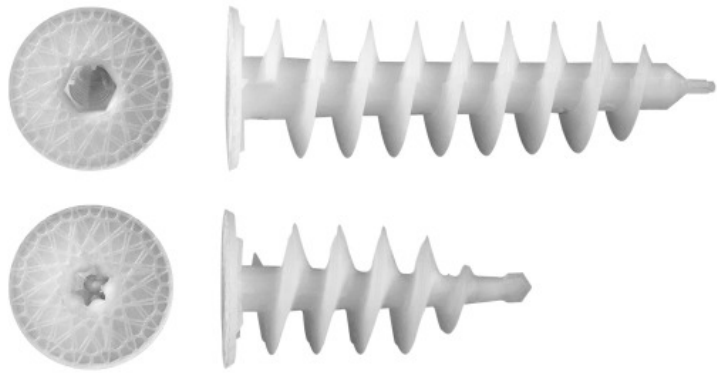

Informazioni sul prodotto

Caratteristiche e vantaggi

- L'elemento da fissare è fissato con una vite 4.5mm
- La punta autoperforante garantisce un'installazione precisa per intonaci prevenendone eventuali rotture
- No ponti termici
- La costolatura della superficie interna della piastra garantisce il serraggio superficiale nell'avvitamento e svitamento della vite ed una superficie omogenea del tassello con il substrato
- La particolare conformazione TX/EX della bussola garantisce la stabilità durante l'inserimento assicurrando la tenuta necessaria della pnta
- La superficie della piastra permette di nascondere il foro e si combina perfettamente con lo strato superficiale del cartongesso, non deformandolo
- Può essere installato con utensili per foratura commerciali

Applicazioni

- Façade construction (ETICS)
- Allegati alla coibentazione

Materiale di supporto

Certificato per:

- Piastre di polistirolo
- Piastrelle di lana di roccia

Guida all'installazione

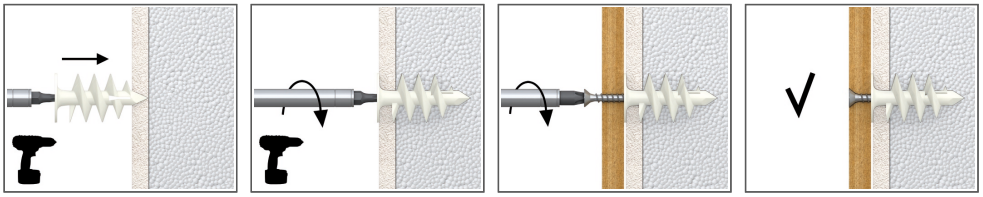

1. Avvitare l'ISO-PLUG nel materiale isolante (manualmente o utilizzando un cacciavite a batteria) finchè non si è raggiunta la profondità di installazione
2. Inserire la vite del diametro richiesto nel tassello attraverso l'lelemento da fissare e serrare.
3. Gli elementi devono essere fissati con un diametro della vite adeguato. R-ISO-PLUG-50 con diametro della vite tra 4-5mm e R-ISO-PLUG-80 con vite diametro 6-7mm.

Informazioni sul prodotto

Codice Prodotto	Tassello			Diametro della vite raccomandato
	Lunghezza	Diametro del disco	Lunghezza della vite all'interno del tappo	
	l	d		
	[mm]			
R-ISO-PLUG-50	55	28	50	4,0 - 5,0
R-ISO-PLUG-80	85	28	50	6,0 - 7,0

Installazione

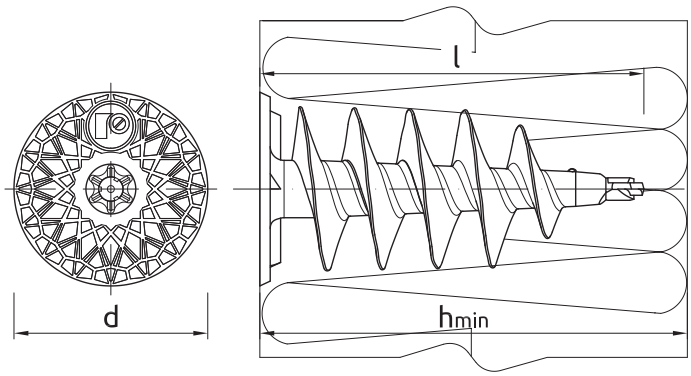

ISO-PLUG-80

Dimensione				
Tipo di inserto			TX40	HEX 8
Diametro di fissaggio	d	[mm]	28	28
Min. profondità di installazione	h_{nom}	[mm]	55	85
Min. Spessore del supporto	h_{min}	[mm]	60	100

Dati di prestazione base

Supporto		Pannello isolante
CARICO FINALE MEDIO $F_{Ru,m}$		
R-ISO-PLUG-50	[kN]	0.14
R-ISO-PLUG-80	[kN]	0.24
CARICO CARATTERISTICO F_{Rk}		
R-ISO-PLUG-50	[kN]	0.11
R-ISO-PLUG-80	[kN]	0.20
CARICO DI PROGETTAZIONE F_{Rd}		
R-ISO-PLUG-50	[kN]	0.05
R-ISO-PLUG-80	[kN]	0.10
CARICO RACCOMANDATO F_{rec}		
R-ISO-PLUG-50	[kN]	0.04
R-ISO-PLUG-80	[kN]	0.07

Dati logistici

Dimen-sione	Codice Prodotto	Quantità [pz]			Peso [kg]			Codici a barre
		Scatola	Imballo	Pedana	Scatola	Imballo	Pedana	