FIX TASSELLO IN NYLON AD ESPANSIONE

Facile da installare, tassello in nylon a prestazioni eccezionali in materiali base pieni

Informazioni sul prodotto

Caratteristiche e vantaggi

- Alette antirotazione impediscono la rotazione durante il serraggio della vite.
- Caratteristica aderenza progettata per capacità di tenuta supplementare.
- Meccanismo di espansione bidirezionale fornisce un forte ancoraggio a materiali di base pieni.
- E' possibile posizionare il fissaggio a distanze dai bordi ridotte

Applicazioni

- Quadri
- Illuminazione
- Battiscopa / Ringhiere
- Scaffalature
- Canaline
- Guide per cavi
- Inpianti elettrici
- Buche delle lettere

Materiale di supporto

Certificato per:

- Cemento
- Mattone pieno
- Mattone in silicato pieno
- Gasbeton

Guida all'installazione

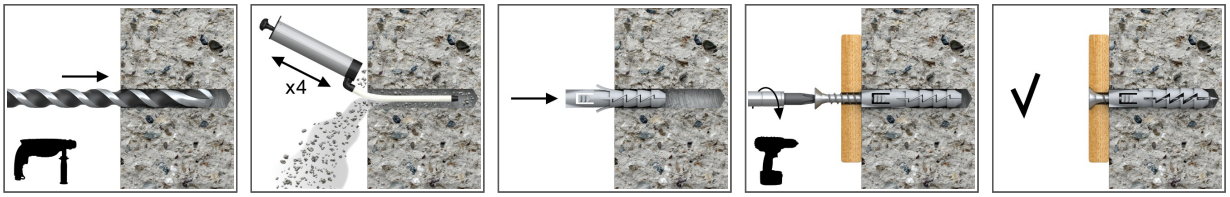

1. Praticare un foro del diametro richiesto.
2. Inserire il tassello FIX nel foro, a filo parete
3. Inserire la vite del diametro richiesto nel tassello attraverso l'lelemento da fissare e serrare.

Informazioni sul prodotto

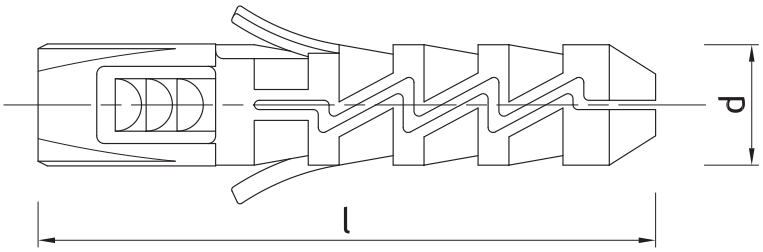

Dimensioni prodotto

Dimensio-ne	Codice Prodotto	Tassello		Vite	Elemento sigillato
		Diametro	Lunghezza	Diametro	Diametro del foro
		d	l	D	d_f
		[mm]			
Ø6	R-FIX-N-06	6	30	3,5 - 4,0	4,0 - 5,0
Ø8	R-FIX-N-08	8	40	4,5 - 5,0	5,0 - 6,0
Ø10	R-FIX-N-10	10	50	5,0 - 6,0	6,0 - 7,0
Ø14	R-FIX-N-14	14	70	10,0	11,0
	R-FIX-N-12	12	-	6,0 - 8,0	-
Ø5	R-FIX-N-05	5	25	3,5	4

Installazione

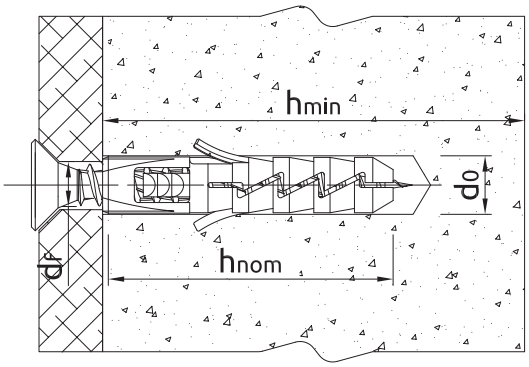

dati di installazione

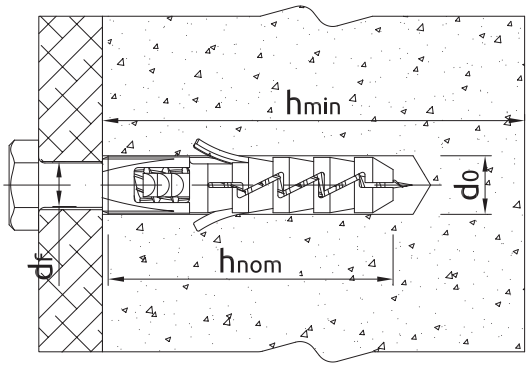

dati di installazione

Dimensione			Ø5	Ø6	Ø8	Ø10	Ø12	Ø14
Diametro di fissaggio	d	[mm]	5	6	8	10	12	14
Diametro del foro nel supporto	d_0	[mm]	5	6	8	10	12	14
Min. Profondità del foro nel supporto	h_0	[mm]	35	40	50	60	70	80
Min. profondità di installazione	h_{nom}	[mm]	25	30	40	50	60	70
Min. Spessore del supporto	h_{min}	[mm]	80	80	80	80	90	105
Spaziatura min	s_{min}	[mm]	50	60	80	100	120	140
Min. Distanza dal bordo	c_{min}	[mm]	50	60	80	100	120	140

Dati di prestazione base

Caratteristiche tecniche per fissaggio singolo indipendentemente dalla distanza dai bordi o interasse.

Supporto		Calcestruzzo C20/25 - C50/60	Mattone di argilla solida min 20MPa (ad es. Mz20 / 2.0)	Mattone pieno in pietra arenaria	Cemento cellulare 600 Mark V	Blocco di cemento leggero vuoto
CARICO CARATTERISTICO						
CARICO A TRAZIONE N_{Rk}						
5, Profondità di posa25mm	[kN]	0.10	0.10	0.10	0.15	0.20
6, Profondità di posa 30mm	[kN]	0.15	0.15	0.30	0.40	0.40
8, Profondità di posa 40m	[kN]	0.50	0.50	1.20	0.75	-
10, Profondità di posa 50mm	[kN]	0.40	0.40	0.60	0.90	-
12, Profondità di posa 60mm	[kN]	1.20	1.20	3.00	2.00	-
14, Profondità di posa 70mm	[kN]	1.20	1.20	1.20	1.15	-
CARICO A TAGLIO V_{Rk}						
5, Profondità di posa25mm	[kN]	0.10	0.10	0.10	0.15	0.20
6, Profondità di posa 30mm	[kN]	0.15	0.15	0.30	0.40	0.40
8, Profondità di posa 40m	[kN]	0.50	0.50	1.20	0.75	-
10, Profondità di posa 50mm	[kN]	0.40	0.40	0.60	0.90	-
12, Profondità di posa 60mm	[kN]	1.20	1.20	3.00	2.00	-
14, Profondità di posa 70mm	[kN]	1.20	1.20	1.20	1.15	-
CARICO DI PROGETTAZIONE						
CARICO A TRAZIONE N_{Rd}						
5, Profondità di posa25mm	[kN]	0.06	0.04	0.04	0.08	0.08
6, Profondità di posa 30mm	[kN]	0.08	0.06	0.12	0.20	0.16
8, Profondità di posa 40m	[kN]	0.28	0.20	0.48	0.38	-
10, Profondità di posa 50mm	[kN]	0.22	0.16	0.24	0.45	-
12, Profondità di posa 60mm	[kN]	0.67	0.48	1.20	1.00	-
14, Profondità di posa 70mm	[kN]	0.67	0.48	0.48	0.58	-
CARICO A TAGLIO V_{Rd}						
5, Profondità di posa25mm	[kN]	0.08	0.08	0.08	0.12	0.16
6, Profondità di posa 30mm	[kN]	0.12	0.12	0.24	0.32	0.32
8, Profondità di posa 40m	[kN]	0.40	0.40	0.96	0.60	-
10, Profondità di posa 50mm	[kN]	0.32	0.32	0.48	0.72	-
12, Profondità di posa 60mm	[kN]	0.96	0.96	2.40	1.60	-
14, Profondità di posa 70mm	[kN]	0.96	0.96	0.96	0.92	-
CARICO RACCOMANDATO						
CARICO A TRAZIONE N_{rec}						
5, Profondità di posa25mm	[kN]	0.04	0.03	0.03	0.05	0.06
6, Profondità di posa 30mm	[kN]	0.06	0.04	0.09	0.14	0.11
8, Profondità di posa 40m	[kN]	0.20	0.14	0.34	0.27	-
10, Profondità di posa 50mm	[kN]	0.16	0.11	0.17	0.32	-
12, Profondità di posa 60mm	[kN]	0.48	0.34	0.86	0.71	-
14, Profondità di posa 70mm	[kN]	0.48	0.34	0.34	0.41	-
CARICO A TAGLIO V_{rec}						
5, Profondità di posa25mm	[kN]	0.06	0.06	0.06	0.09	0.11
6, Profondità di posa 30mm	[kN]	0.09	0.09	0.17	0.23	23.00
8, Profondità di posa 40m	[kN]	0.29	0.29	0.69	0.43	-
10, Profondità di posa 50mm	[kN]	0.23	0.23	0.34	0.51	-
12, Profondità di posa 60mm	[kN]	0.69	0.69	1.71	1.14	-
14, Profondità di posa 70mm	[kN]	0.69	0.69	0.69	0.66	-

Dati logistici

Codice Prodotto	Tassello	Quantità [pz]			Peso [kg]			Codici a barre
	Diametro [mm]	Scatola	Imballo	Pedana	Scatola	Imballo	Pedana	
R-FIX-N-06	6	100	3200	179200	0.08	2.5	169.8	5906675168449
R-FIX-N-08	8	100	3200	76800	0.17	5.4	160.6	5906675168463
R-FIX-N-10	10	100	1600	38400	0.31	4.9	147.9	5906675168487
R-FIX-N-14	14	25	400	9600	0.18	2.9	99.9	5906675009049
R-FIX-N-12	12	50	800	19200	0.26	4.2	131.4	5906675168500
R-FIX-N-05	5	100	3200	179200	0.05	1.54	116.0	5906675168425