R-ONR-55/63 Viti autoperforanti in zinco lamellare fino a 12mm

Speciale zincatura anticorosiva per una protezione altamente efficace

Approvazioni e rapporti

- ETA-17/0518

Informazioni sul prodotto

Caratteristiche e vantaggi

- Filetto in acciaio cementato. Spaciale trattamento anticorrosione di levata qualità che garantisce una resistenza fino a 15 cicli Kesternich.
- Rivestimento protettivo in poliestere colorato con spessore di 45-50um (RAL, NCS, RR), fornisce una protezione addizionale contro la corrosione. Sono disponibili vari colori per adattarsi a tutte le varianti di pannello. Stabilizzanti UV garantiscono la qualità del colore per un lungo periodo di utilizzo.
- La forma e l'altezza della filettatura è progettata per applicazioni pannelli sandwich e costruzioni in metallo.
- Due tipi di filetto: uno progettato per il montaggio su strutture in acciaio, il secondo filetto sotto testa, evita ammaccature del pannello e aiuta a sigillare la connessione.

Applicazioni

- Pannelli compositi per profilati in acciaio laminato per pareti spesse.
- Pannelli compositi per strutture profilate a freddo

Materiale di supporto

Certificato per:

- Profilo in acciaio

Guida all'installazione

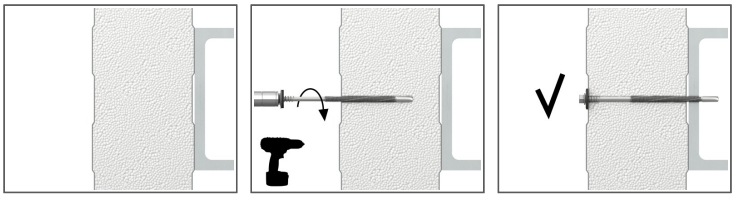

1. La vite deve essere installata con un angolo di 90° rispetto al materiale di supporto.
2. Devere essere utilizzato un cacciavite magnetico
3. utilizzare Una coppia di serraggio più bassa per avere un impatto ridotto sull'avvitatore nella fase iniziale
4. Ridurre la velocità quando la rondella inizia a deformarsi
5. Utilizzare un avvotatore a batteria. Nota: Non utilizzare mai un trapano elettrico
6. Per l'installazione utilizzare un avvitatore con una capacità di carico di 1600-2000 rpm e con la coppia di serraggio regolabile

Informazioni sul prodotto

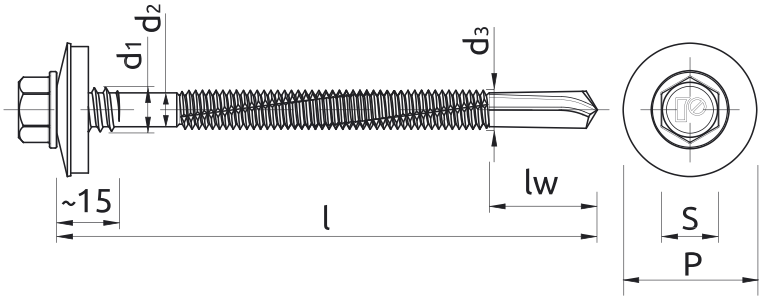

Dimensione	Codice Prodotto	Vite				Elemento si-	Max. lunghezza dell'ancoraggio	Dimensioni della rondella
		Diametro		Lunghezza	Dimensione della testa	Max spessore fissabile con rondella		
		d	d_1	l	S	t_{fix}		
		[mm]						
Ø5.5/6.3	R-ONR-55/63101A19	5.5	6.3	101	8	65	12	19
	R-ONR-55/63121A19	5.5	6.3	121	8	85	12	19
	R-ONR-55/63141A19	5.5	6.3	141	8	105	12	19
	R-ONR-55/63161A19	5.5	6.3	161	8	125	12	19
	R-ONR-55/63191A19	5.5	6.3	191	8	155	12	19
	R-ONR-55/63211A19	5.5	6.3	211	8	175	12	19
	R-ONR-55/63241A19	5.5	6.3	241	8	205	12	19
	R-ONR-55/63261A19	5.5	6.3	261	8	225	12	19
	R-ONR-55/63291A19	5.5	6.3	291	8	255	12	19
	R-ONR-55/63341A19	5.5	6.3	341	8	305	12	19

Installazione

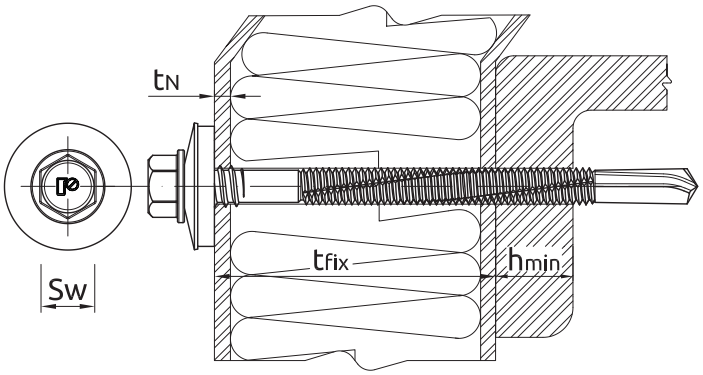

Dimensione			Ø5.5/6.3
Diametro della vite	d	[mm]	5.5/6.3
Dimensione chiave	Sw	[mm]	8
Min. Spessore del supporto	h_{min}	[mm]	4
Max. spessore del supporto	h_{max}	[mm]	12
Spaziatura min	s_{min}	[mm]	30
Min. Distanza dal bordo	c_{min}	[mm]	10

Dati di prestazione base

Caratteristiche tecniche per singola vite indipendentemente dalla distanza dai bordi o interasse.

Dimensione		CARICO A TRAZIONE	CARICO A TAGLIO
		Ø5.5/6.3 (A19)	Ø5.5/6.3 (A19)
CARICO FINALE MEDIO			
Spessore del supporto ≥ 4.0 mm; tn ≥ 0.4	[kN]	2.79	1.26
Spessore del supporto ≥ 4.0 mm; tn ≥ 0.5	[kN]	4.79	2.09
Spessore del supporto ≥ 4.0 mm; tn ≥	[kN]	6.06	2.70
Spessore del supporto ≥ 4.0 mm; tn ≥	[kN]	6.23	3.35
CARICO CARATTERISTICO			
Spessore del supporto ≥ 4.0 mm; tn ≥ 0.4	[kN]	1.86	0.86
Spessore del supporto ≥ 4.0 mm; tn ≥ 0.5	[kN]	3.19	1.38
Spessore del supporto ≥ 4.0 mm; tn ≥	[kN]	4.04	1.80
Spessore del supporto ≥ 4.0 mm; tn ≥	[kN]	4.15	2.23
CARICO DI PROGETTAZIONE			
Spessore del supporto ≥ 4.0 mm; tn ≥ 0.4	[kN]	1.40	0.67
Spessore del supporto ≥ 4.0 mm; tn ≥ 0.5	[kN]	2.40	1.04
Spessore del supporto ≥ 4.0 mm; tn ≥	[kN]	3.04	1.35
Spessore del supporto ≥ 4.0 mm; tn ≥	[kN]	3.12	1.67
CARICO RACCOMANDATO			
Spessore del supporto ≥ 4.0 mm; tn ≥ 0.4	[kN]	1.00	0.47
Spessore del supporto ≥ 4.0 mm; tn ≥ 0.5	[kN]	1.71	0.74
Spessore del supporto ≥ 4.0 mm; tn ≥	[kN]	2.17	0.97
Spessore del supporto ≥ 4.0 mm; tn ≥	[kN]	2.23	1.20

Dati logistici

Codice Prodotto	Vite	Dimensioni della rondella [mm]	Quantità [pz]			Peso [kg]			Codici a barre
	Diametro [mm]		Scatola	Imballo	Pedana	Scatola	Imballo	Pedana	
R-ONR-55/63101A19 1)	6.3	19	100	800	25600	1.89	15.1	514.3	5906675435497
R-ONR-55/63121A19 1)	6.3	19	100	800	25600	2.2	17.7	596.9	5906675435503
R-ONR-55/63141A19 1)	6.3	19	100	800	25600	2.5	19.9	665.3	5906675435329
R-ONR-55/63161A19 1)	6.3	19	100	800	25600	2.8	22.1	737.0	5906675435336
R-ONR-55/63191A19 1)	6.3	19	100	800	25600	3.2	25.2	836.3	5906675435343
R-ONR-55/63211A19 1)	6.3	19	100	800	25600	3.4	27.3	903.2	5906675435350
R-ONR-55/63241A19 1)	6.3	19	100	100	28800	3.8	3.8	1128.5	5906675435367
R-ONR-55/63261A19 1)	6.3	19	100	100	11200	4.2	4.2	497.7	5906675435510
R-ONR-55/63291A19 1)	6.3	19	100	100	11200	4.6	4.6	547.5	5906675435374
R-ONR-55/63341A19 1)	6.3	19	100	100	11200	5.4	5.4	636.4	5906675435381

1) ETA-17/0518